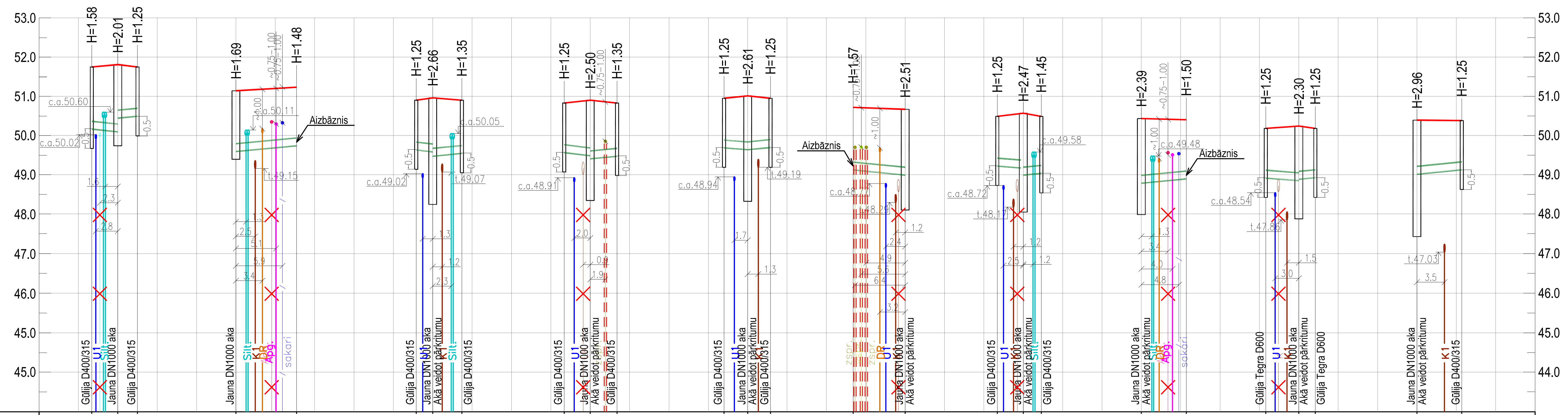

ESOŠIE ZEMES VIRSMAS AUGSTUMI	51.80 51.84 52.06	51.17 51.23	50.94 50.98 51.15	50.82 50.83 50.81	50.97 51.01 50.93	50.72 50.66	50.55 50.58 50.53	50.45 50.40	50.26 50.20 50.25	50.39 50.38
ZEMES VIRSMAS AUGSTUMI PĒC IZBŪVES	51.75 51.81 51.75	51.14 51.23	50.90 50.96 50.90	50.83 50.90 50.83	50.95 51.01 50.95	50.72 50.67	50.49 50.57 50.49	50.43 50.40	50.18 50.24 50.18	50.39 50.38
CAURUĻVADA TEKNES ATZĪME	50.17 50.10 49.80 50.45 50.50	49.45 49.60 49.75	49.65 49.60 48.30 49.48 49.55	49.58 49.51 48.40 49.41 49.48	49.70 49.64 48.40 49.64 49.70	49.13 49.00 48.16	49.24 49.17 48.10 49.00 49.05	48.04 48.79 48.90	48.93 48.85 47.94 48.89 48.93	47.43 49.02 49.13
SLĪPUMS ‰ / GARUMS m	21.2 20.0 / 3.3 2.5	19.5 / 7.7	23.8 18.9 / 2.1 3.7	21.2 20.6 / 3.3 3.4	20.0 20.7 / 3.0 2.9	19.7 / 6.6	21.2 21.7 / 3.3 2.3	19.3 / 5.7	19.0 19.0 / 4.2 2.1	19.3 / 5.7
ATTĀLUMS, m	3.3 2.5	7.7	2.1 3.7	3.3 3.4	3.0 2.9	6.6	3.3 2.3	5.7	4.2 2.1	5.7
AKAS NUMURS	G-2 K2-1 G-1	K2-2	G-4 K2-3 G-3	G-12 K2-10 G-13	G-10 K2-11 G-11	K2-5	G-6 K2-6 G-5	K2-7	G-8 K2-8 G-7	K2-9 G-9
CAURUĻVADA DIAMETRS MATERIĀLS	PP caurule De/Di 200/175 T8	PP caurule De/Di 200/175 T8	PP caurule De/Di 200/175 T8	PP caurule De/Di 200/175 T8	PP caurule De/Di 200/175 T8	PP caurule De/Di 200/175 T8	PP caurule De/Di 200/175 T8	PP caurule De/Di 200/175 T8	PP caurule De/Di 200/175 T8	PP caurule De/Di 200/175 T8
PAMATNE	SMILTS BLIETĒJUMS²	SMILTS BLIETĒJUMS²	SMILTS BLIETĒJUMS²	SMILTS BLIETĒJUMS²	SMILTS BLIETĒJUMS²	SMILTS BLIETĒJUMS²	SMILTS BLIETĒJUMS²	SMILTS BLIETĒJUMS²	SMILTS BLIETĒJUMS²	SMILTS BLIETĒJUMS²

PIEZĪMES

1. Inženiertīklu garenprofilu skatīt kopā ar tīklu plānu
2. Cauruļvadus ieguldīt sausā tranšejā uz 15cm izlīdzinošās kārtas no blietētas smilts. Darbus aizliegts veikt slapjā tranšejā.
3. Gruntsūdens atsūknēšanai no tranšejas izmantot gruntsūdens pazemināšanas iekārtu.
4. Precīzas esošo komunikāciju atzīmes, precizējamas pēc to atšurfēšanas būvniecības laikā.
5. Esošās komunikācijas aizsargāt būvniecības laikā.
6. Gadījumā, ja būvniecības laikā tiks bojātas ūdensvads, drenāžas un citas inženierkomunikācijas caurules un kabeļi, tās jāatjauno sākotnējā stāvoklī.

Paralēli izvietoto inženiertīklu aizsardzība

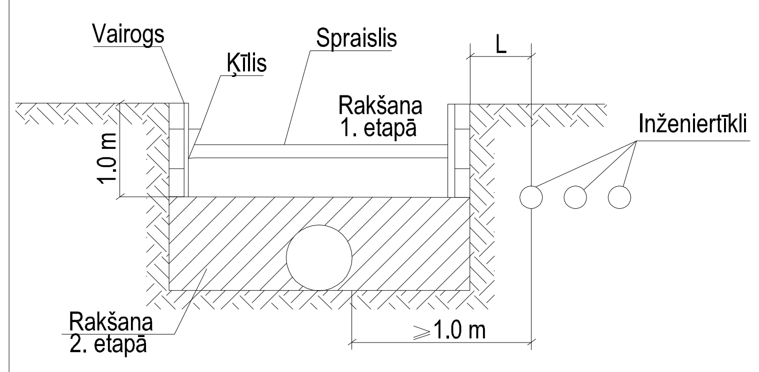

PIEZĪME: Pie attāluma L > 2.0 m būvgrāvi var rakt ar mehānismiem.

Kabeļu aizsardzības shēma

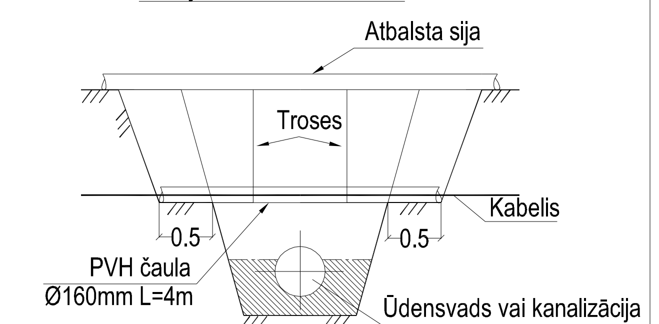

SIA "CEĻU KOMFORTS" BEĀTES 23 - 700, VALMIERA, LV 4201, tālr./fakss +371 64231636, mob. 29470503, info@celukomforts.lv, www.celukomforts.lv			Pasūtītājs: VALKAS NOVADA DOME, Semināra 9, Valka, Valkas novads, Reģ. Nr. 90009114839		
			Objekts/Adrese: Viestura ielas pārbūve. Valka, Viestura iela, Kad.Nr. 94010010325		
Būvprojekta vadītājs	E.Leitis	12.2015	Rasējums: LK PROFILS UN NOSPRAUŽAMO PUNKTU TABULA	Stadija	Lapa
Būvpr. daļas vadītājs	V.Silanžs	12.2015		TP	LKT-3-2
Projektēja	A.Bērziņš	12.2015			
			Mērogs: Mh 1:500/Mv 1:100	Reģistrācijas numurs: 45-2015	